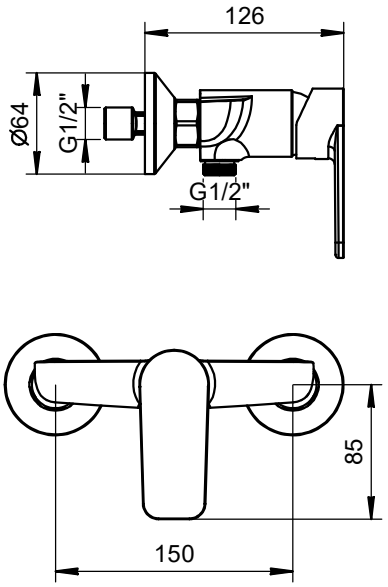

Codice:
F286014010099

Descrizione:
MISCELATORE DOCCIA MAIBEL

MAMMOLITI
FABBRICA PER ACQUA

Questo disegno è di proprietà della Marco Mammoliti S.p.A. che ne vieta l'utilizzo e/o la riproduzione anche parziale senza la sua esplicita autorizzazione

Questo disegno ha uno scopo puramente indicativo. L'azienda si riserva la facoltà di apportare cambiamenti senza alcun preavviso, finalizzati al miglioramento del prodotto.